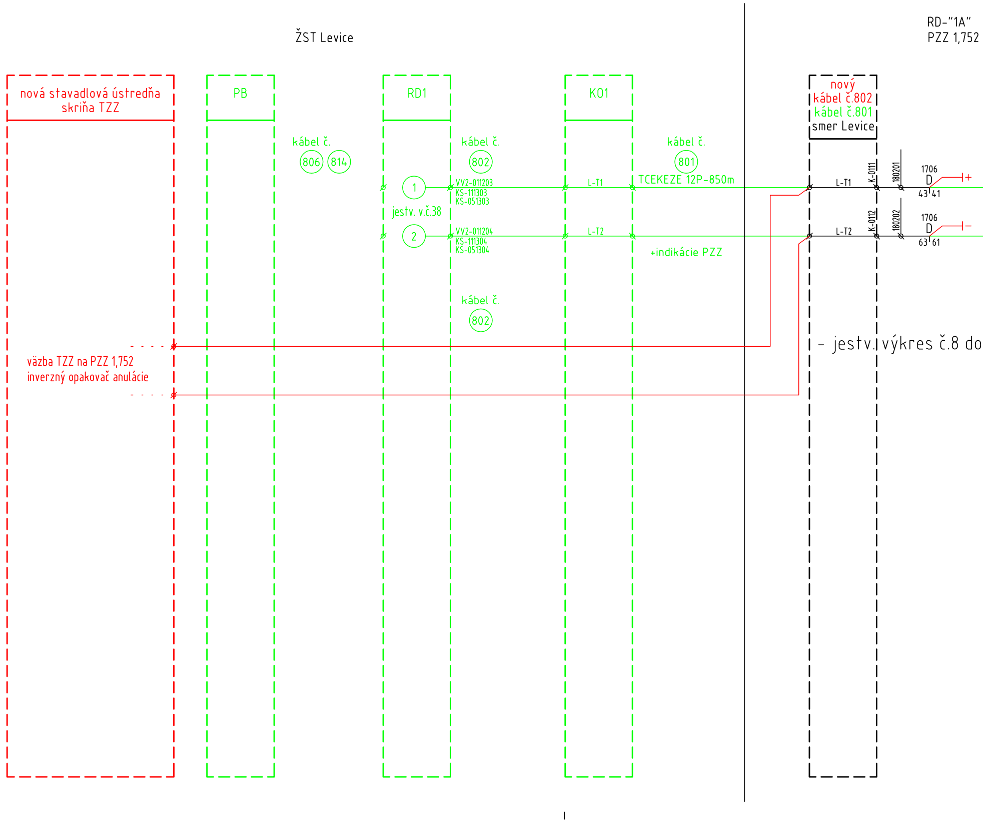
ŽST Levice
RD-"1A"
PZZ 1,752
nová stavadlová ústredňa
skriňa TZZ
PB
RD1
K01
nový
kábel č.802
kábel č.801
smer Levice
kábel č.
806
814
kábel č.
802
kábel č.
801
TCEKEZE 12P-850m
1
jestv. v.č.38
2
VV2-011203
KS-111303
KS-051303
VV2-011204
KS-111304
KS-051304
L-T1
L-T2
+indikácie PZZ
L-T1
L-T2
K-0111
K-0112
180201
180202
1706
D
43
41
+
1706
D
63
61
−
kábel č.
802
– jestv. výkres č.8 do
väzba TZZ na PZZ 1,752
inverzný opakovač anulácie

RD-"2A"
PZZ 3,639

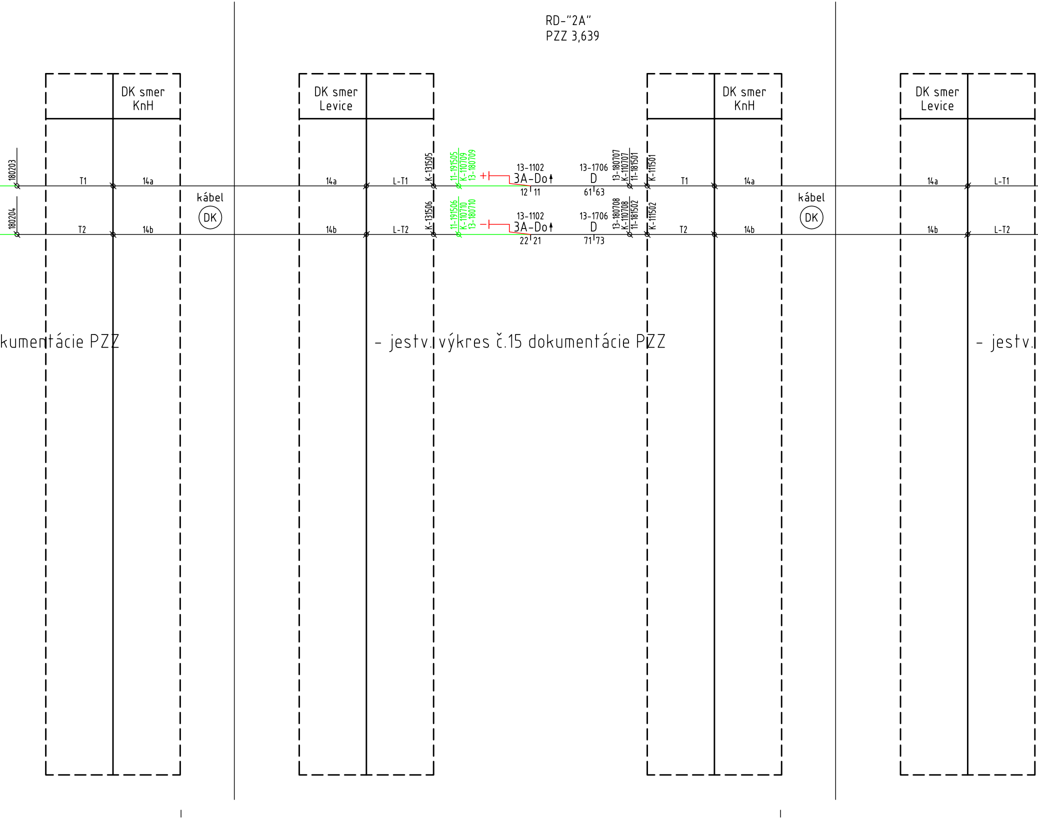
DK smer KnH
DK smer Levice
DK smer KnH
DK smer Levice
180203
180204
T1
T2
14a
14b
kábel
DK
L-T1
L-T2
K-131505
K-131506
11-191505
K-110709
13-180709
11-191506
K-110710
13-180710
+
−
13-1102
3A-Do
12 11
22 21
13-1706
D
61 63
71 73
13-180707
K-110707
11-181501
13-180708
K-110708
11-181502
K-111501
K-111502
kumentácie PZZ
- jestv. výkres č.15 dokumentácie PZZ
- jestv.

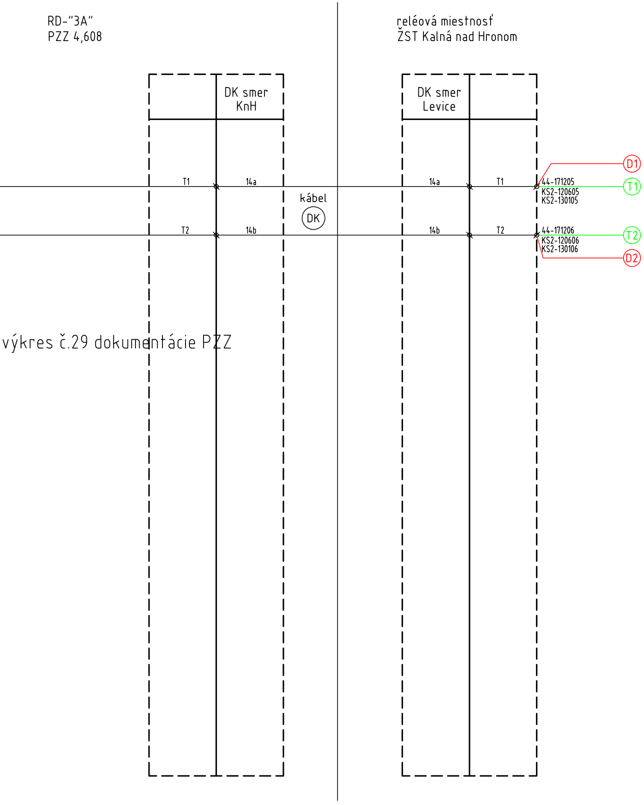
RD-"3A"
PZZ 4,608
reléová miestnosť
ŽST Kalná nad Hronom
DK smer
KnH
DK smer
Levice
T1
14a
14a
T1
44-171205
KS2-120605
KS2-130105
D1
T1
kábel
DK
T2
14b
14b
T2
44-171206
KS2-120606
KS2-130106
T2
D2

výkres č.29 dokumentácie PZZ

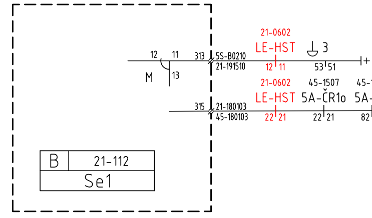
21-0602
LE-HST
3
12
11
313
5S-B0210
21-191510
12
11
53
51
M
13
21-0602
45-1507
45-
LE-HST
5A-ČR1o
5A-
315
21-180103
45-180103
22
21
22
21
82
B
21-112
Se1

– jestv. výkres č.20 dokumentácie SZZ

reléová miestnosť
ŽST Kalná nad Hronom

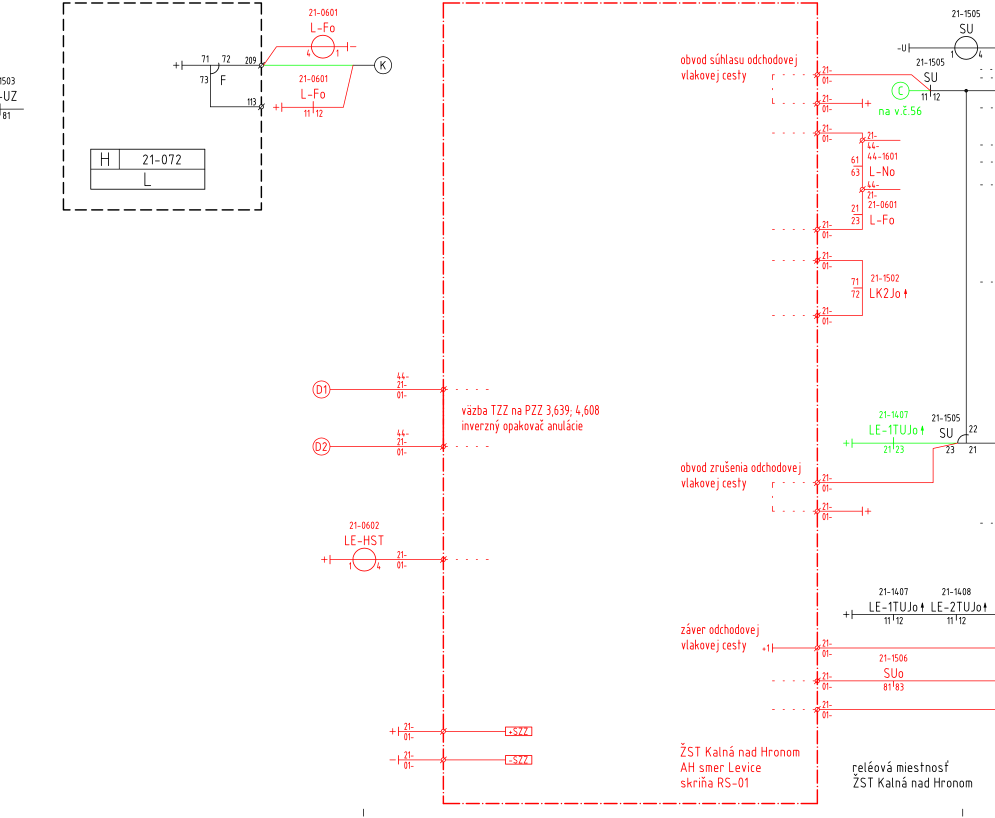
1503
-UZ
81
71
72
73
F
209
113
+
21-0601
L-Fo
4
1
21-0601
L-Fo
11
12
+
K
H
21-072
L
D1
44-
21-
01-
D2
44-
21-
01-
väzba TZZ na PZZ 3,639; 4,608
inverzný opakovač anulácie
21-0602
LE-HST
1
4
+
21-
01-
+
21-
01-
+SZZ
−
21-
01-
-SZZ
obvod súhlasu odchodovej
vlakovej cesty
21-
01-
21-
01-
+
21-
01-
21-
44-
44-1601
61
63
L-No
44-
21-
21-0601
21
23
L-Fo
21-
01-
21-
01-
71
72
21-1502
LK2Jo
21-
01-
21-1505
SU
-U
1
4
21-1505
SU
C
11
12
na v.č.56
21-1407
LE-1TUJo
+
21
23
21-1505
SU
22
23
21
obvod zrušenia odchodovej
vlakovej cesty
21-
01-
21-
01-
+
21-1407
LE-1TUJo
21-1408
LE-2TUJo
+
11
12
11
12
záver odchodovej
vlakovej cesty
+1
21-
01-
21-1506
SUo
81
83
21-
01-
21-
01-
ŽST Kalná nad Hronom
AH smer Levice
skriňa RS-01
reléová miestnosť
ŽST Kalná nad Hronom

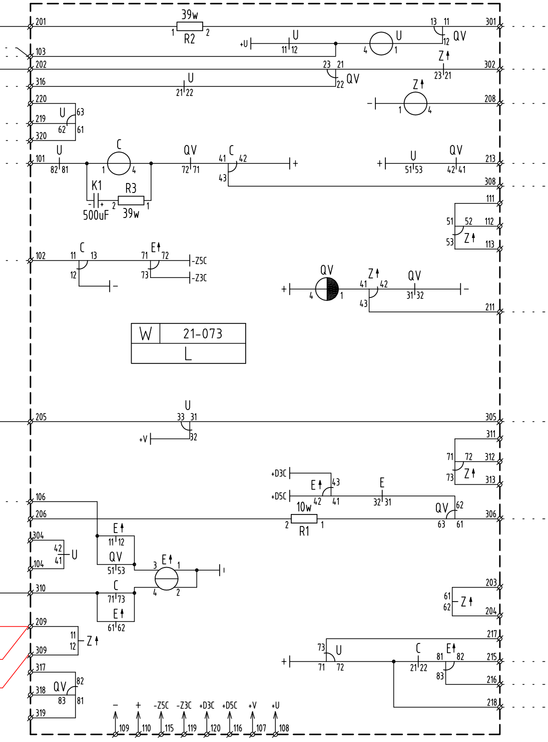
201
39w
R2
1
2
13
11
301
QV
12
+U
U
11
12
U
4
1
103
Z
202
23
21
302
QV
22
23
21
316
U
21
22
Z
220
1
4
208
U
63
219
62
61
320
101
U
82
81
C
1
4
QV
72
71
C
41
42
43
+
U
51
53
QV
42
41
213
308
K1
R3
500uF
39w
111
51
52
112
53
Z
113
102
C
11
13
12
E
71
72
73
-Z5C
-Z3C
-
QV
4
1
Z
41
42
43
QV
31
32
+
-
211
W
21-073
L
205
U
33
31
32
+V
305
311
71
72
312
73
Z
313
+D3C
+D5C
E
43
42
41
E
32
31
10w
R1
2
1
QV
62
63
61
106
206
306
304
42
41
U
104
E
11
12
QV
51
53
E
3
1
4
2
310
C
71
73
E
61
62
203
61
62
Z
204
209
11
12
Z
309
317
QV
82
83
81
318
319
217
73
U
71
72
C
21
22
E
81
82
83
215
216
218
-
+
-Z5C
-Z3C
+D3C
+D5C
+V
+U
109
110
115
119
120
116
107
108

Legenda:

🟩 - demontáž

🟥 - montáž

Zodpovedný projektant stavby:	Ing. Jozef Valo	
Zodpovedný projektant objektu:	Ing. Jozef Valo	
Navrhol - vypracoval:	Ing. Marek Fischer	Fischer
Kontroloval:	Ing. Ivan Komínek	

Kraj: Nitriansky

Okres: Levice

Investor - stavebník: Železnice Slovenskej republiky, Bratislava
Klemensova 8
813 61 Bratislava

Stavba:

ŽST Levice, OV + SZZ
Projektová dokumentácia

Objekt (súbor): PS 02 Levice - Kalná nad Hronom, TZZ

Názov prílohy: Úprava zapojenia SZZ v ŽST Kalná n/Hronom

REMING CONSULT A.S.
Trnavská cesta 27, 831 04 BRATISLAVA

Generálny riaditeľ:
Ing. Slavomír PODMANICKÝ

Stupeň - účel:	DSPRS
Zákazkové číslo:	1708
Archívne číslo:	
Dátum:	12/2017
Počet A4:	9xA4
Mierka:	
Časť: G.2	Súprava:
Príloha: 7	